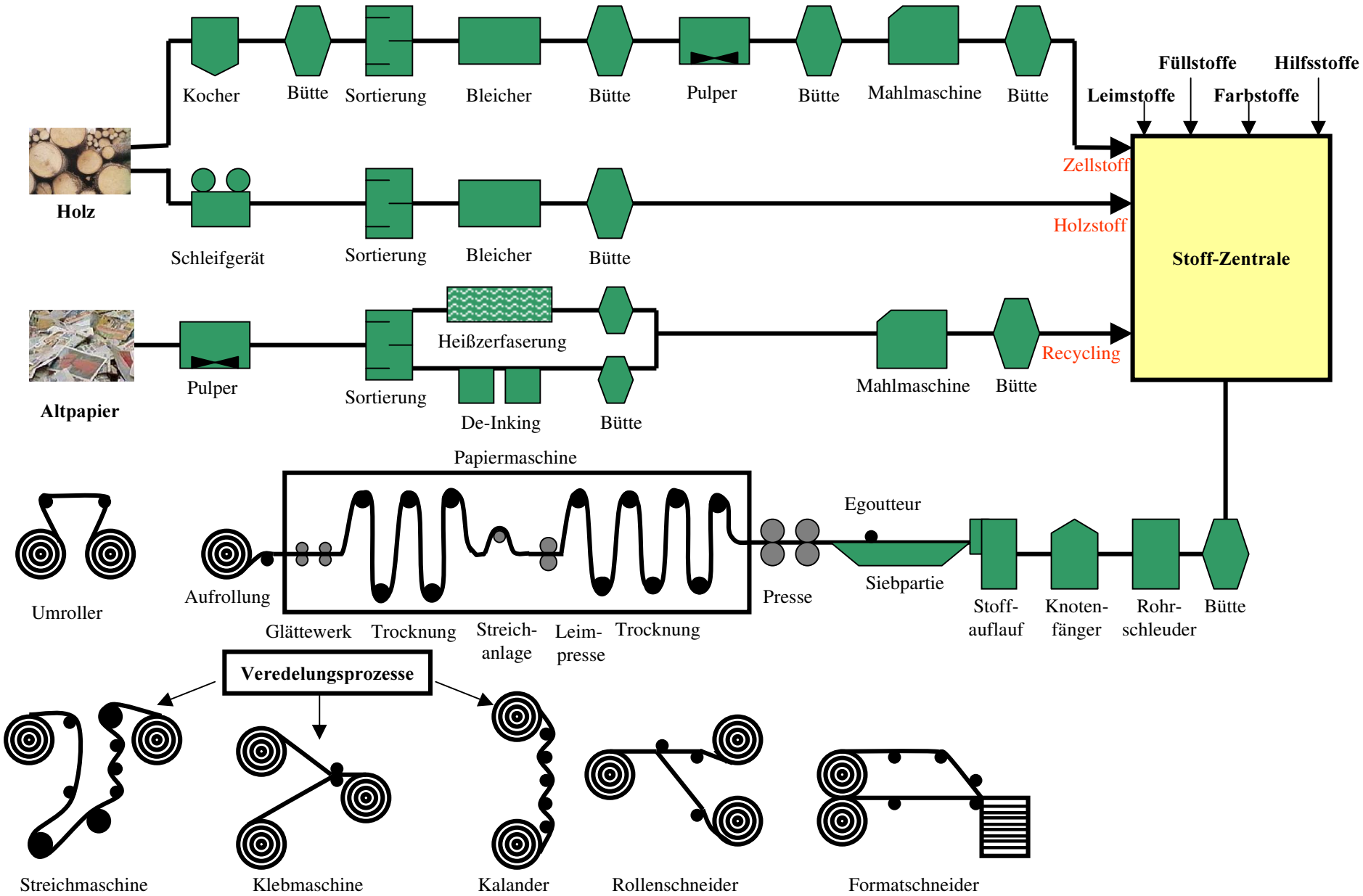Die Papierherstellung